Elektrorollo

Elektrorollo **mit Standardführungsschiene**

Montagebohrungen siehe Zusatzausstattungen ER2

Empfehlung

Holz-, Aluminium- und Kunststofffenster/-türen

Variante

ER2/20

Bei Verwendung eines Hirschmannsteckers am Elektrorollo und einer Hirschmannkupplung am bauseitigen Kabel, wird bei der Inbetriebnahme **kein Elektriker** benötigt (Zusatzausstattungen ER2).

Preisgestaltung

Elektrorollos ER2 Preisliste 1 Seite 16

Bestellmaße

Breite = lichte Breite Mauerleibung - 2 mm
Höhe = Bodenauflage bis Lichte Sturz - 3 mm (- 7 mm A)

Lage des Motors von Ansicht innen = links oder rechts

Horizontalschnitt **M 1:3**

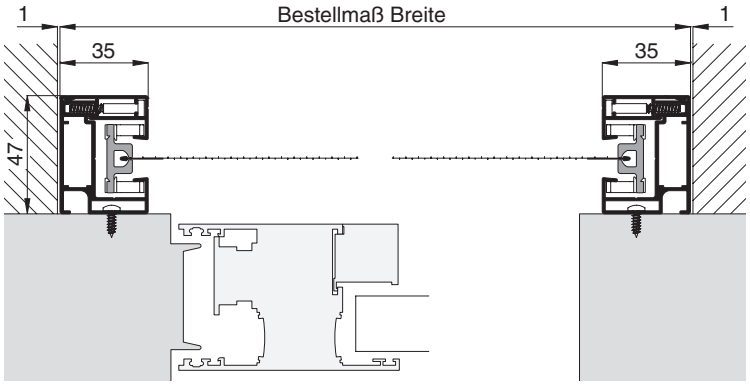

Vertikalschnitt **M 1:4**

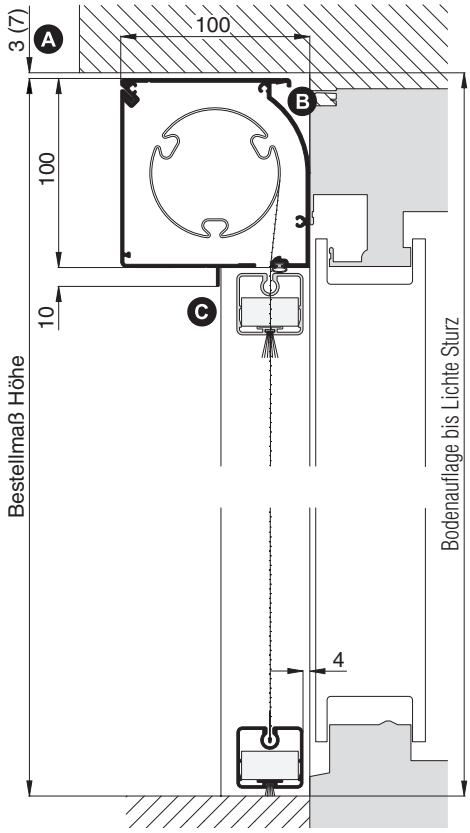

Worauf Sie unbedingt achten sollten		alternativ
A	3 mm Platzbedarf ohne zusätzliche Kastenbefestigung (möglich bis max. Breite von 2000 mm) 7 mm Platzbedarf mit Kastenbefestigung durch Montageplatten (notwendig ab Breite 2001 mm)	Kastenbefestigung (Zusatzausstattungen ER2)
B	Kabelaustritt auf der Motorseite nach hinten durch das Kastenprofil	Kabelaustritt (Zusatzausstattungen ER2)
C	Platzbedarf für Durchgangshöhe ca. 160 mm (Montageplatte + Rollokasten + Gewebeschiene)	nachfragen

3-D Ansicht von außen

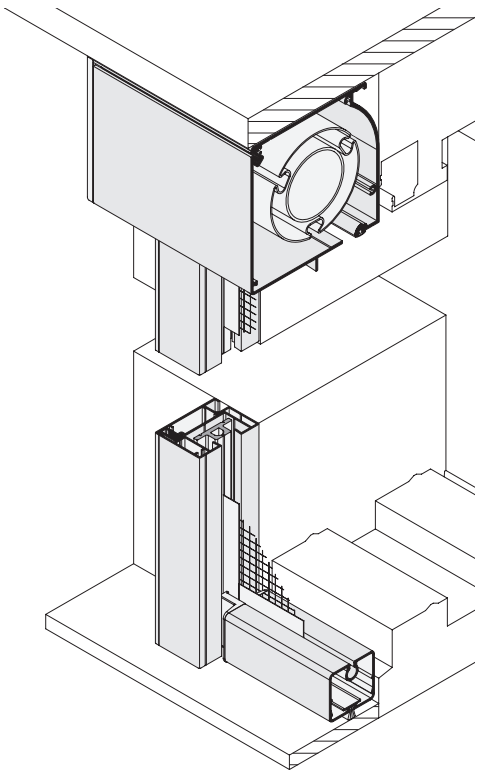

verwendete Profile mit Standardbürstendichtung **M 1:3**

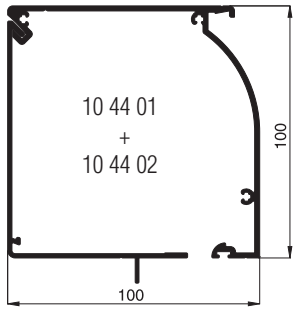

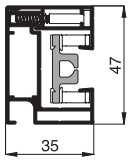

10 44 04
+
10 44 05
+
10 44 07

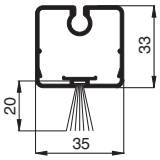

10 44 09