Elektrorollo

Elektrorollo **mit kastenbündiger Führungsschiene**

Montagebohrungen siehe Zusatzausstattungen ER2

Empfehlung
Holz-, Aluminium- und Kunststofffenster/-türen
bei Nischenmontage oder in Kombination mit Raffstore

Variante

ER2/30

Bei Verwendung eines Hirschmannsteckers am Elektrorollo und einer Hirschmannkupplung am bauseitigen Kabel, wird bei der Inbetriebnahme **kein Elektriker** benötigt (Zusatzausstattungen ER2).

Preisgestaltung

Elektrorollos ER2 1,1 x Preisliste 1 Seite 16

Bestellmaße

Breite = lichte Breite Mauerleibung - 2 mm
Höhe = Bodenauflage bis Lichte Sturz - 3 mm (- 7 mm A)

Lage des Motors von Ansicht innen = links oder rechts

Horizontalschnitt (Nischenmontage) **M 1:4**

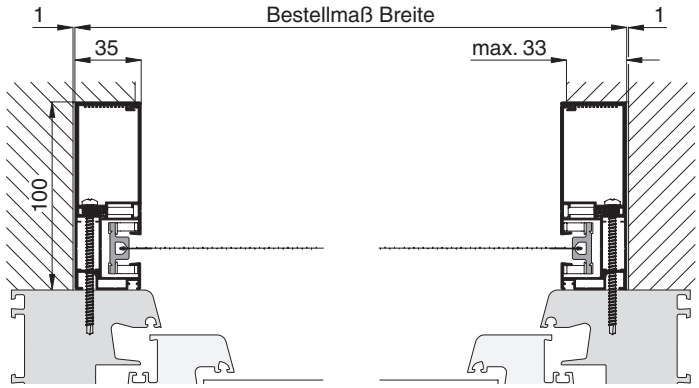

Vertikalschnitt (Nischenmontage) **M 1:4**

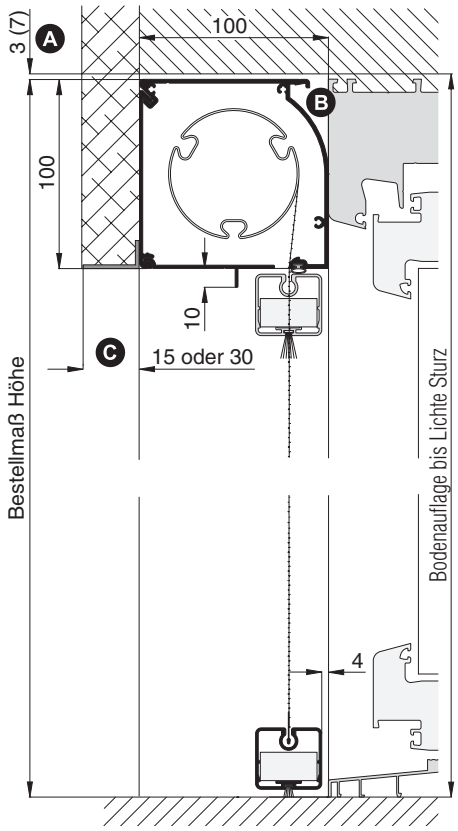

Worauf Sie unbedingt achten sollten		alternativ
A	3 mm Platzbedarf ohne zusätzliche Kastenbefestigung (möglich bis max. Breite von 2000 mm) 7 mm Platzbedarf mit Kastenbefestigung durch Montageplatten (notwendig ab Breite 2001 mm)	Kastenbefestigung (Zusatzausstattungen ER2)
B	Kabelaustritt auf der Motorseite nach hinten durch das Kastenprofil	Kabelaustritt (Zusatzausstattungen ER2)
C	Putzwinkel ist nicht im Lieferumfang enthalten (Zusatzausstattungen ER2)	
D	12 mm Platzbedarf zum nachträglichen Einhängen des Kastens bei Rollokastenbefestigung mit Montageplatten	nachfragen

Vertikalschnitt (Kombination mit Raffstore) **M 1:5**

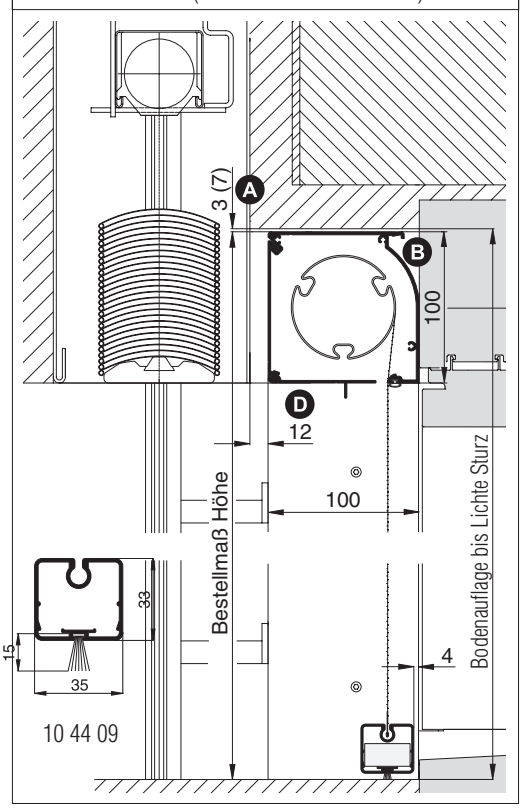
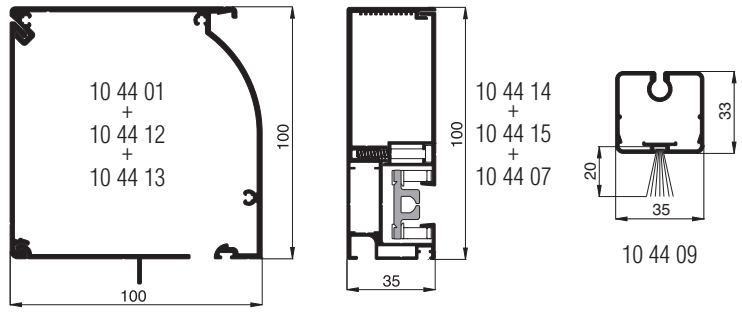
verwendete Profile mit Standardbürstendichtung **M 1:3**